PAVONI

• 펌프없이 간편하게 **자동충전 에어매트**로 즐기세요! •

차량용 자동충전
에어매트

SUV,RV 차량용

캠핑용

별도의 도구없이

5분만에 자동충전 끝!

PAVONI CAR ITEM

이런분들께 추천드려요!

☑ 간편한 에어매트를 원하시는 분

☑ 가족과 함께 캠핑을 즐기시는 분

☑ 쾌적한 차박을 원하시는 분

☑ 야외에서 레저활동을 즐기시는 분

집 안에서

차 안에서

야외에서

Point 01

펌프가 따로 필요없어

편리한 자동충전 에어매트

공기가 자동으로 충전되는!

공기 주입구 마개를 열면 공기가

> 자동으로 충전이 되기 때문에 **언제 어디서든 펌프 없이 편리하게 사용이 가능**합니다.

COMPARISON

편리한 에어매트는 어떤 것인지
비교해보세요.

펌프 주입식 에어매트		**자동충전 에어매트**
	VS	
힘들고 귀찮은 펌프 주입식 에어매트		밸브를 오픈 후 펼쳐주면 에어매트 자동충전 끝!

Point 02

쾌적함 UP!

넓직한 사이즈

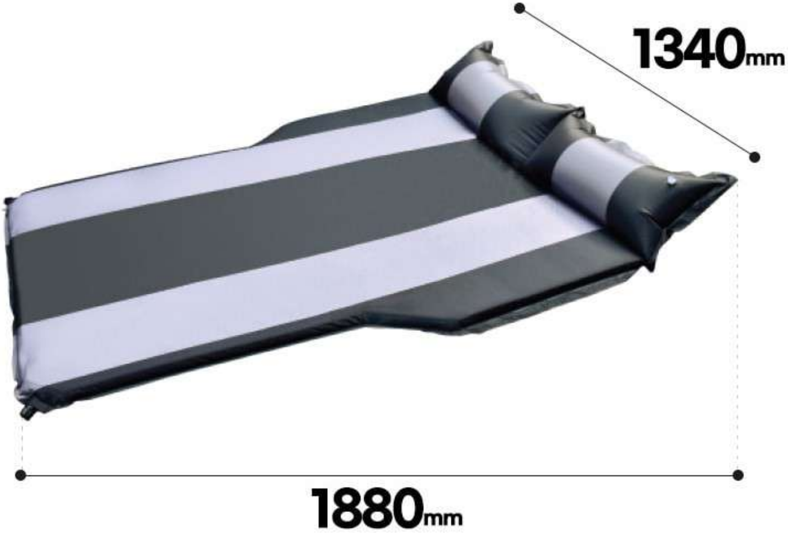

1880mm × 1340mm

성인 2인이 누워도 넉넉한 사이즈로
쾌적하게 사용이 가능합니다.

Point 03

SUV / RV 차량에

최적화된 디자인

편리한 최적화 디자인

SUV와 RV차량에 최적화된 디자인으로
에어매트 옆면 부분을 유연하게 디자인하여
더욱 편리하고 호환성이 높습니다.

해치백

SUV

RV승합차

Point 04

간단한 세척 및 오염방지

표면 방수 원단

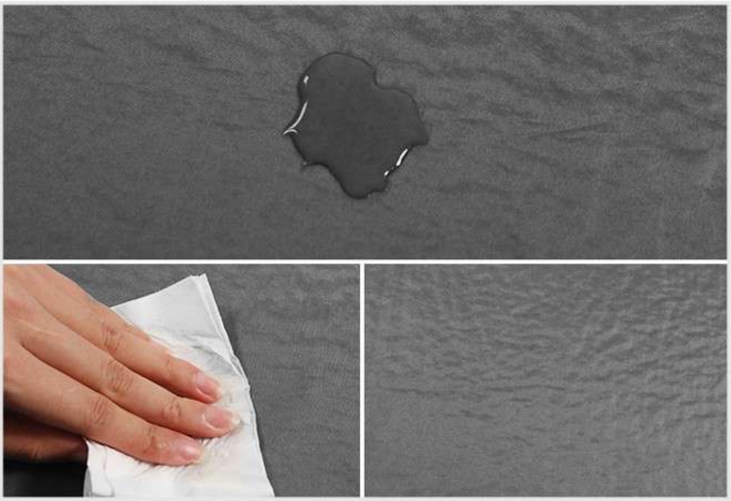

표면 방수 원단이니까!

물, 먼지, 과자 부스러기 등을 쉽게 털어
청소가 편리하며, 바닥의 한기 및 습기를
효과적으로 완화시켜줍니다.

Point 05

에어매트와

베개 일체형 구조

베개 일체형 에어매트

어깨와 목의 각도를 인체구조학적으로 생각하여 최적의 형태로 설계하였으며, 베게에 별도로 에어를 주입하여 일체형으로 사용가능합니다.

Point 06

쉽고 깔끔한

에어매트 보관방법

돌돌 말아서 밴드로 고정하면 끝!

고정 고무줄 밴드 적용이 되어 있어
제품 보관이 용이하고 동봉된 보관백에 넣어
깔끔하게 보관이 가능합니다.

돌돌 말아서 고무줄 밴드로 고정 후 동봉된 보관백에 보관하면 끝!

COMPONENT

확인해보세요!

에어매트 구성품

에어매트 본체 1개, 수리패치, 보관가방, 고정밴드

▲ 자동충전 에어매트
본체 1개

▲ 보관가방

▲ 고정밴드

▲ 설명서

▲ 수리패치

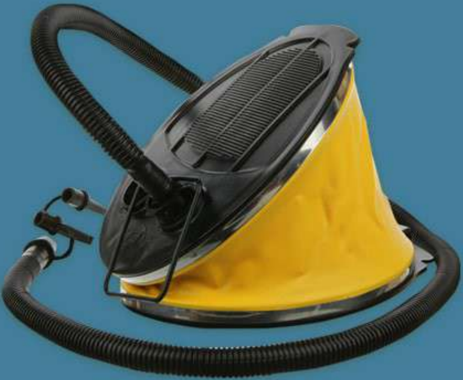

▲ 3L 벨로우즈 발펌프

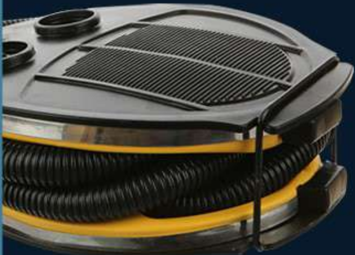

편리한 보관

고정고리가 있어 미사용시 간편하게
보관이 가능하며 휴대성이 뛰어나 어디서든
간편히 소지하고 다닐 수 있습니다.

실용적인 발펌프

성인부터 아동까지

누구나 손쉽게 공기주입이 가능하고 실용적 발펌프입니다.

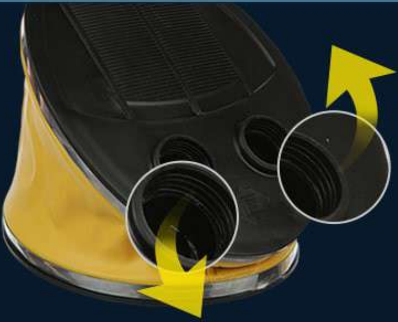

공기 주입구[INT]

공기를 주입시 [INT]에 호스를 연결하시면 손쉽게 공기를 주입할 수 있습니다.

공기 배출구[DEF]

공기를 빼실때 [DEF]에 호스를 연결하면 손쉽게 공기를 빼실 수 있습니다.

2가지의 노즐

일체형 손잡이로 더욱 튼튼하게 오래 사용할 수 있습니다

HOW TO USE

어렵게 생각하지 마세요.

간단한 공기주입방법

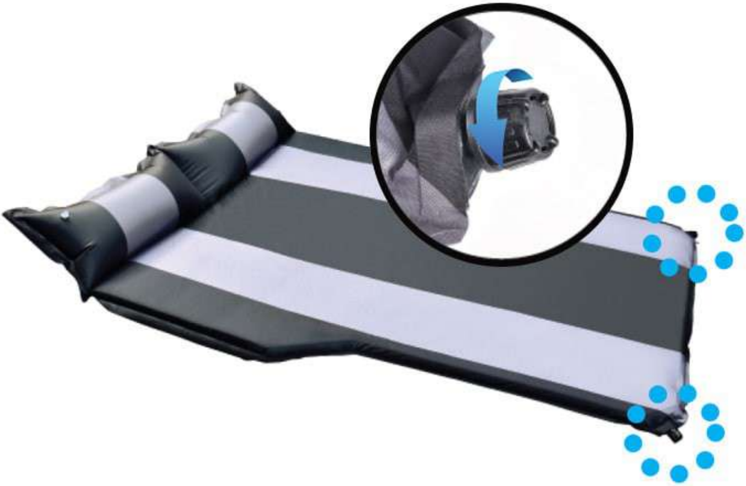

01 하단 밸브를 돌려서 오픈해주세요.

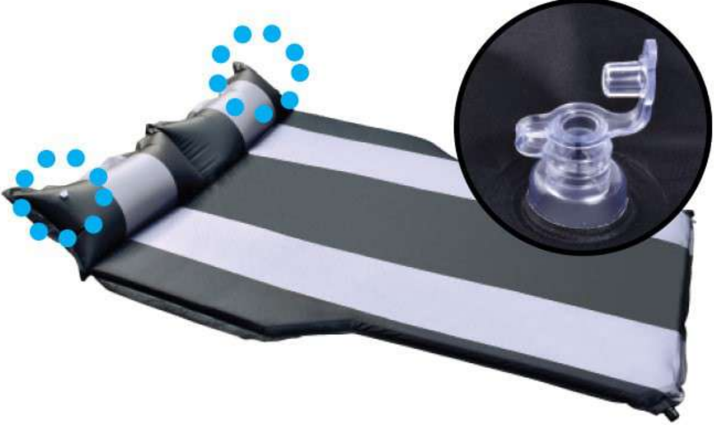

02 베개의 주입구를 열어 공기를 넣어주세요.

03 매트가 팽창하면 하단 밸브를 돌려서 닫아주세요.

(쿠션감이 더 필요한 경우 펌프로 공기 주입을 해주시면 됩니다.)

자동충전 에어매트

간단한 공기제거방법

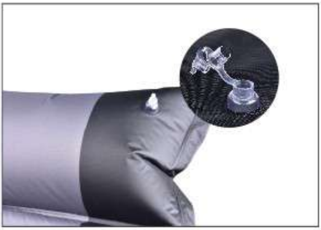

01

베개의 공기 주입구를 열어
공기를 빼 주세요.

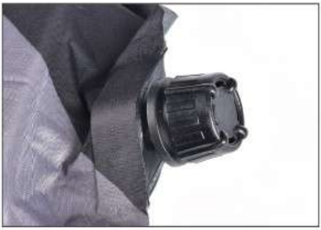

02

하단 밸브를 돌려서
오픈해주세요.

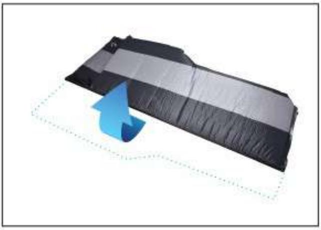

03

펼쳐진 매트를
반으로 접어 주세요.

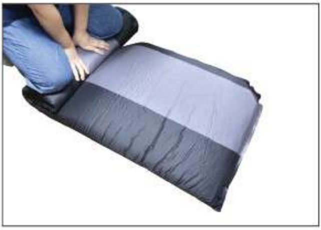

04

강한 힘으로 끝까지 돌돌
말아주세요.

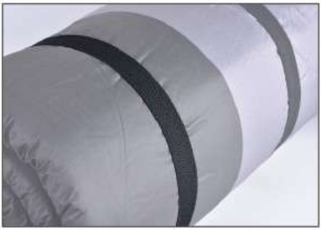

05

하단 밸브를 닫고 양쪽 끝을
밴드로 고정시켜 줍니다.

06

보관 파우치에 넣어서
말린상태로 보관해주세요.

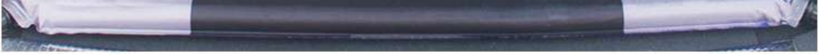

차량용 자동충전 에어매트

차종 적용표

해치백

SUV

RV · 승합차

현대 자동차

SUV	베뉴
	코나
	싼타모
	투싼
	투싼IX
	올뉴투싼
	갤로퍼
	테라칸
	트라제 XG
	싼타페 SM
	싼타페 CM

SUV	싼타페 DM
	싼타페 TM
	베라크루즈
	맥스크루즈
	팰리세이드
승합	그레이스
	스타렉스
	뉴스타렉스
	그랜드 스타렉스
	스타렉스2018

기아 자동차

SUV	레이
	레이2018
	스토닉
	니로
	셀토스
	쏘울
	올뉴쏘울
	쏘울 부스터
	레토나
	카스타
	카렌스1,2
	엑스트렉
	뉴카렌스
	스포티지(구)
	뉴스포티지

SUV	뉴스포티지
	스포티지R
	올뉴스포티지
	쏘렌토
	쏘렌토R
	올뉴쏘렌토
	2020 쏘렌토
	모하비
	모하비더마스터
RV · 승합	카니발1,2
	그랜드카니발
	올뉴카니발
	프레지오
	프레지오2

쉐보레 자동차

SUV	더뉴트랙스
	트레일블레이저
	레조
	올란도
	윈스톰

SUV	캡티바
	이쿼녹스
	콜로라도
	트래버스

쌍용 자동차

SUV	티볼리(에어)
	뉴코란도
	코란도C
	코란도
	코란도 스포츠
	뷰티풀코란도
	무쏘(스포츠)

SUV	액티언(스포츠)
	카이런
	로디우스
	코란도 투리스모
	(뉴)렉스턴/렉스턴W
	렉스턴G4
승합	이스타나

르노삼성 자동차

SUV	XM3
	QM5
	QM6

제네시스

SUV	제네시스 GV80

대부분의 SUV, RV, 승합차에 사용이 가능합니다. 소형 차종의 경우 사이즈를 꼭! 확인해주세요.

DETAIL

확인해보세요!

에어매트 사이즈

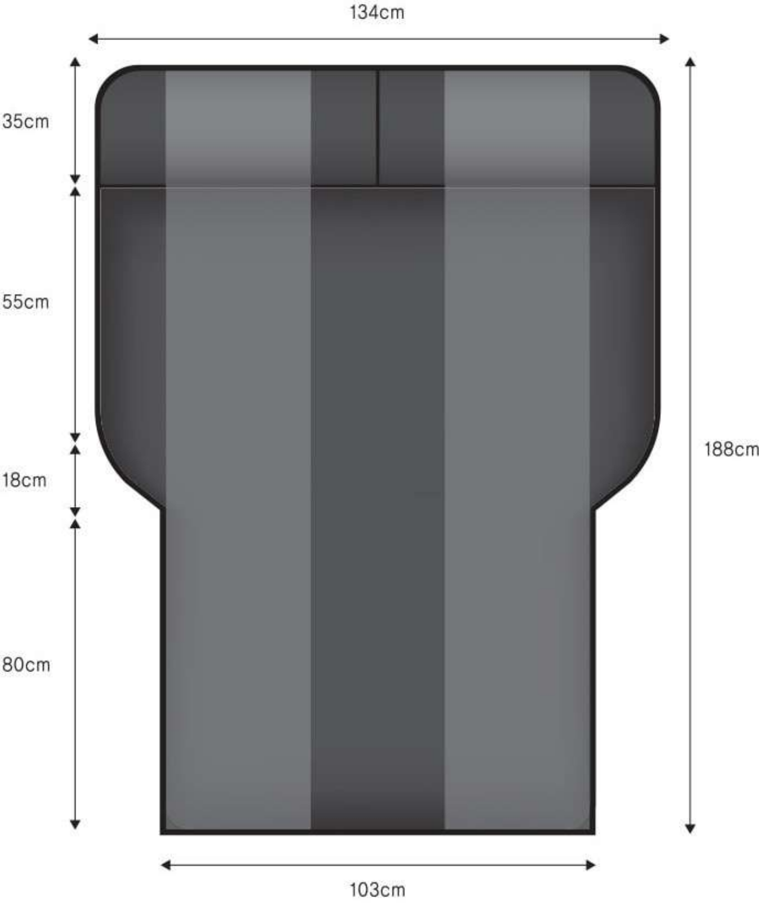

본체 1,880mm × 1340mm × 50mm

NOTICE

- 용도 이외에 사용하지 마십시오.
- 주행 중에는 사용하지 마십시오.
- 어린이는 혼자서는 위험하니 반드시 보호자와 같이 사용하십시오.
- 과도한 하중을 가할 경우 매트의 모양이 변형 될 수 있으므로 주의하십시오.
- 보관 시 젖은 천으로 가볍게 닦아 주신 후 직사광선을 피해 건조하여 주십시오.
- 뾰족한 바위, 뾰족한 자갈, 철조망 등 예리한 물질과의 접촉을 피하고 화기를 가까이 하지 마십시오.
- 고압펌프를 사용할 시에는 각별히 주의해 주십시오.
- 겨울철 전기장판 및 온열기구 사용시 내부 메모리폼의 변형이 올 수 있으므로 주의하여 주십시오.
- 소비자의 부주의에 의한 제품 훼손 및 변형, 품질 보증기간이 지난 제품의 품질 이상에 대해서 보상의 책임을 지지 않습니다.
- 호스를 주입구와 배출구에 시계방향으로 돌려 잘 끼워 사용하세요.
- 노즐은 호스구멍, 7mm, 5mm로 구성되어 있으며 용도에 맞게 사용합니다.
- 발펌프를 밟으실 때 천천히 발판 부분에 힘을 주어 밟아 공기를 넣습니다.
- 분해 및 충격을 가하지 마시고, 흡입구나 배출구를 막거나 이물질을 넣지 마세요.

INFORMATION

제품명	차량용 자동충전 에어매트
재질	폴리에스테르, 스폰지
제조국	중국
수입 및 판매원	하이퍼인터내셔널(주)
주소	서울특별시 동대문구 한천로 62 화성빌딩

제조년월	별도 표기

제품명	3L 발펌프
재질	ABS
제조국	중국
수입 및 판매원	하이퍼인터내셔널(주)
주소	서울특별시 동대문구 한천로 62 화성빌딩
제조년월	별도 표기

파보니 온라인 공식판매업체 : 하이퍼인터내셔널(주)

파보니 온라인 공식 판매업체와 허가받은 업체 외에는 해당 콘텐츠를 사용할 수 없으며,
이를 위반하는 경우 민형사상 책임을 물을 수 있습니다.

공인된 판매업체를 통해 구매하지 않을 경우, 적합하지 않거나
불법적인 제품을 구매할 위험이 있습니다.

모든 컨텐츠(로고, 이미지, 텍스트, 상품 상세페이지)를 도용하거나
무단으로 복제하는 것을 금지합니다.