BEZELLESS

WIDE ROOM MIRROR

베젤리스 와이드 룸미러

비산방지
유리파편 방지

3000R
곡면렌즈
Full Screen

베젤리스
시야 확보

블루틴트
눈부심 방지

CHECK POINT

넓은 시야를 자랑하는

베젤리스 와이드 룸미러

심플한 디자인

인테리어 효과 UP!

3000R 곡면 렌즈

시야범위 향상

넓은 시야 확보

슬림한 프레임

안전한 렌즈

비산 방지 필름 사용

PAVONI CAR ITEM

이런분들께 추천드려요!

- ☑ 넓은 시야확보를 원하시는 분
- ☑ 고급스러운 제품을 찾으시는 분
- ☑ 베젤리스 룸미러를 찾으시는 분
- ☑ 가볍고 튼튼한 제품을 찾으시는 분

BEZELLESS

WIDE ROOM MIRROR

베젤리스 와이드 룸미러는 테두리가 없는

넓은 시야를 확보한 풀스크린 룸미러입니다.

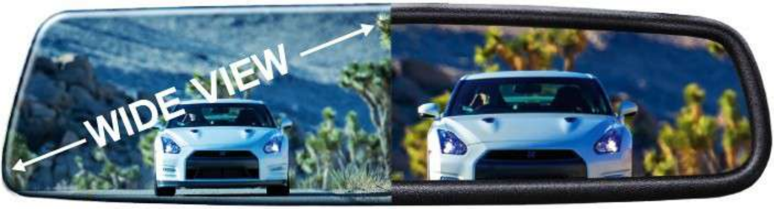

베젤리스 와이드 룸미러

일반 룸미러

Point 01

넓은 시야 확보 가능

3000R 곡면 렌즈 사용

넓은 시야 확보!

3000R 곡면 렌즈를사용하여
운전 시 시야 범위를 향상 시켜 줍니다.

이중으로 보이거나 왜곡 현상이
적어 편안한 드라이빙 환경을 제공합니다.

Point 02

베젤리스 디자인으로

운전 시 넓은 시야 확보

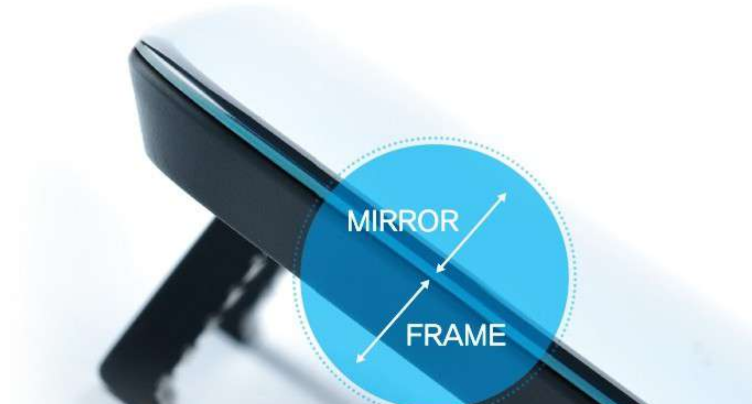

세련된 인테리어 효과 !

슬림한 베젤리스 프레임으로
넓은 시야확보는 물론 세련된 인테리어 효과도 UP!

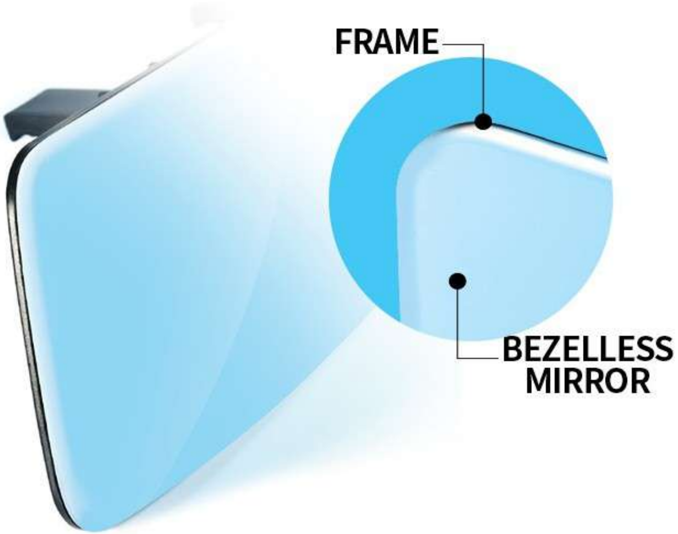

2.5D FULL SCREEN 적용 및 3000R 곡면렌즈를
사용 하여 시야범위를 향상시킬 수 있습니다.

收音机
DVD
NAVI
SRC
MENU
DISP
波段
设置

Point 03

안전을 생각한

비산 방지 필름 사용

비산 방지 필름을 사용하여 렌즈 깨짐 시
튀는 걸 방지하여 더욱 안전하게 사용할 수 있습니다.

Point 04

난방사 방지 기능

와이드 룸미러

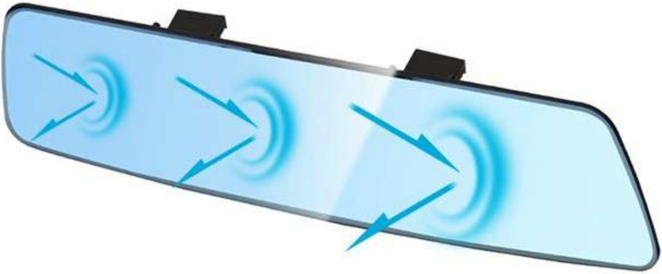

사각지대
최소화

빛 번짐
방지 효과

우수한
시인성

눈부심
방지 효과

빛 반사는 물론 눈의 피로를 덜어주어
안전한 드라이빙이 가능합니다.

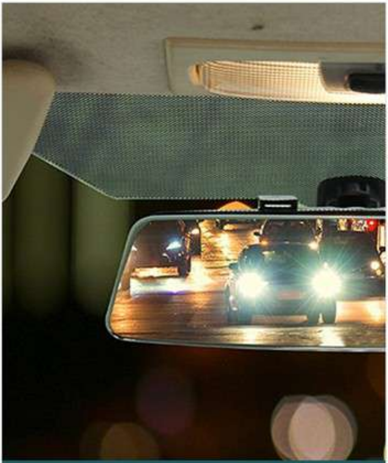

베젤리스 와이드 룸미러

순정 룸미러

HD-ANTI-GLARE GLASS 및 블루틴트를 적용하여
야간주행 시 빛반사로 인한 불편함을 덜어줍니다.

Point 05

넓은 시야를 자랑하는

280mm 편면경

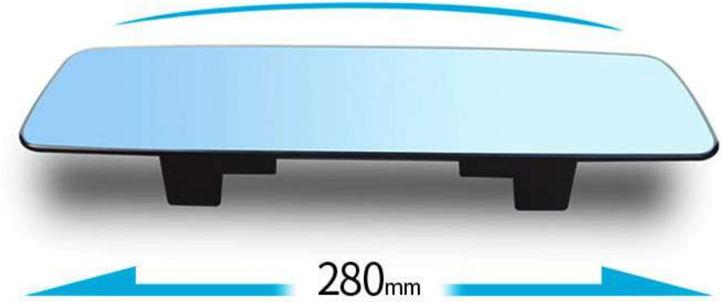

최대 폭 280mm의 와이드 평면경과 베젤리스 프레임 사용으로 더욱 깨끗하고 넓은 시야를 제공합니다.

Point 06

사소한 곳도 세심하게!

매끄러운 라운드 컷팅

매끄러운 라운드 컷팅 처리로 차량 내부와
잘 어울릴 뿐 아니라 **운전자의 안전까지 생각**했습니다.

매끄러운 곡면 설계로 인해 시야각을 극대화 시켜
조수석 시야 확보에도 큰 도움이 됩니다.

HOW TO USE

어렵게 생각하지 마세요.

간단한 장착방법

고강도 스프링이 내장되어 있어 안정적인 장착이 가능합니다.

순정 룸미러는 물론 **최대 폭 80mm**까지 벌어져
ECM 룸미러에도 장착이 가능합니다.

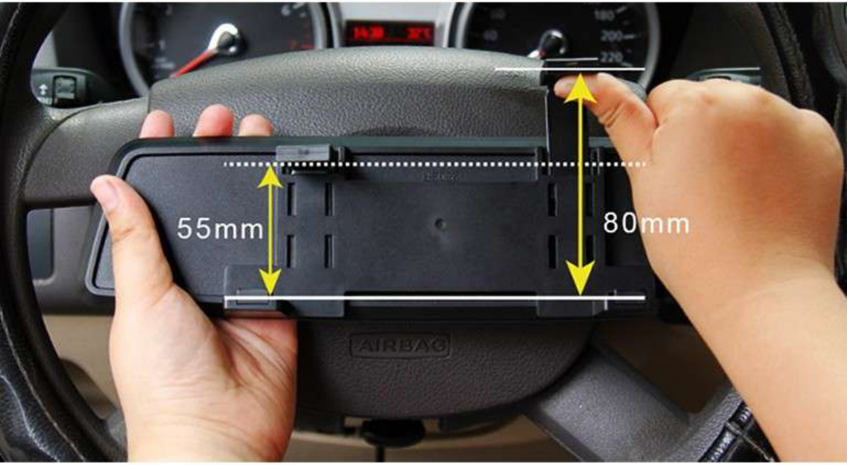

순정 룸미러 위에 베젤리스 와이드 룸미러의
짧은 면이 위쪽으로 향하도록
상단 후크를 걸어 아래로 잡아당겨주듯 설치합니다.

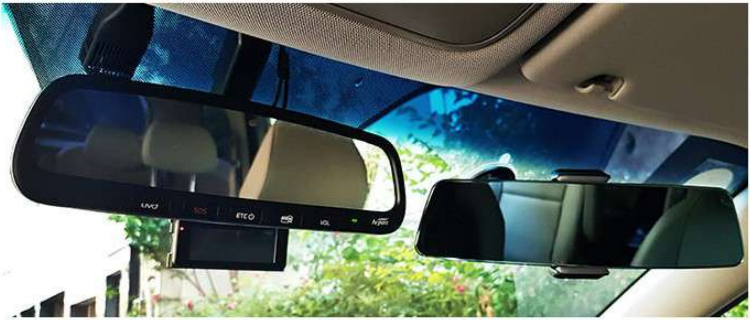

NOTICE

제품의 용도 이외에는 절대 사용하지 마십시오.

본 제품 장착시 미러면을 손으로 강하게 누르면 순정 룸미러가
파손될 수 있으니 주의하십시오.

반드시 사용 전에 견고하게 장착이 되어 있는지 확인하여 주십시오.

본 제품을 분해하거나 개조하지 마십시오.

잘못된 사용이나 주의사항 미준수로 인한 사고, 고장, 파손에 대해서는
당사는 책임지지 않음을 양해바랍니다.

INFORMATION

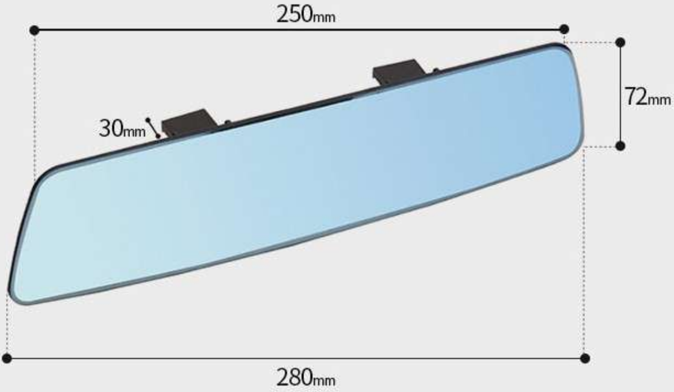

제품명	베젤리스 와이드 룸미러
재질	유리, ABS, 기타금속
제조국	중국
수입 및 판매원	하이퍼인터내셔널(주)
주소	서울특별시 동대문구 한천로 62 화성빌딩
제조년월	별도 표기

파보니 온라인 공식판매업체 : 하이퍼인터내셔널(주)

파보니 온라인 공식 판매업체와 허가받은 업체 외에는 해당 콘텐츠를 사용할 수 없으며,
이를 위반하는 경우 민형사상 책임을 물을 수 있습니다.

공인된 판매업체를 통해 구매하지 않을 경우, 적합하지 않거나
불법적인 제품을 구매할 위험이 있습니다.

모든 컨텐츠(로고, 이미지, 텍스트, 상품 상세페이지)를 도용하거나
무단으로 복제하는 것을 금지합니다.